ՀԱՆԳՈՒՅՑ 7

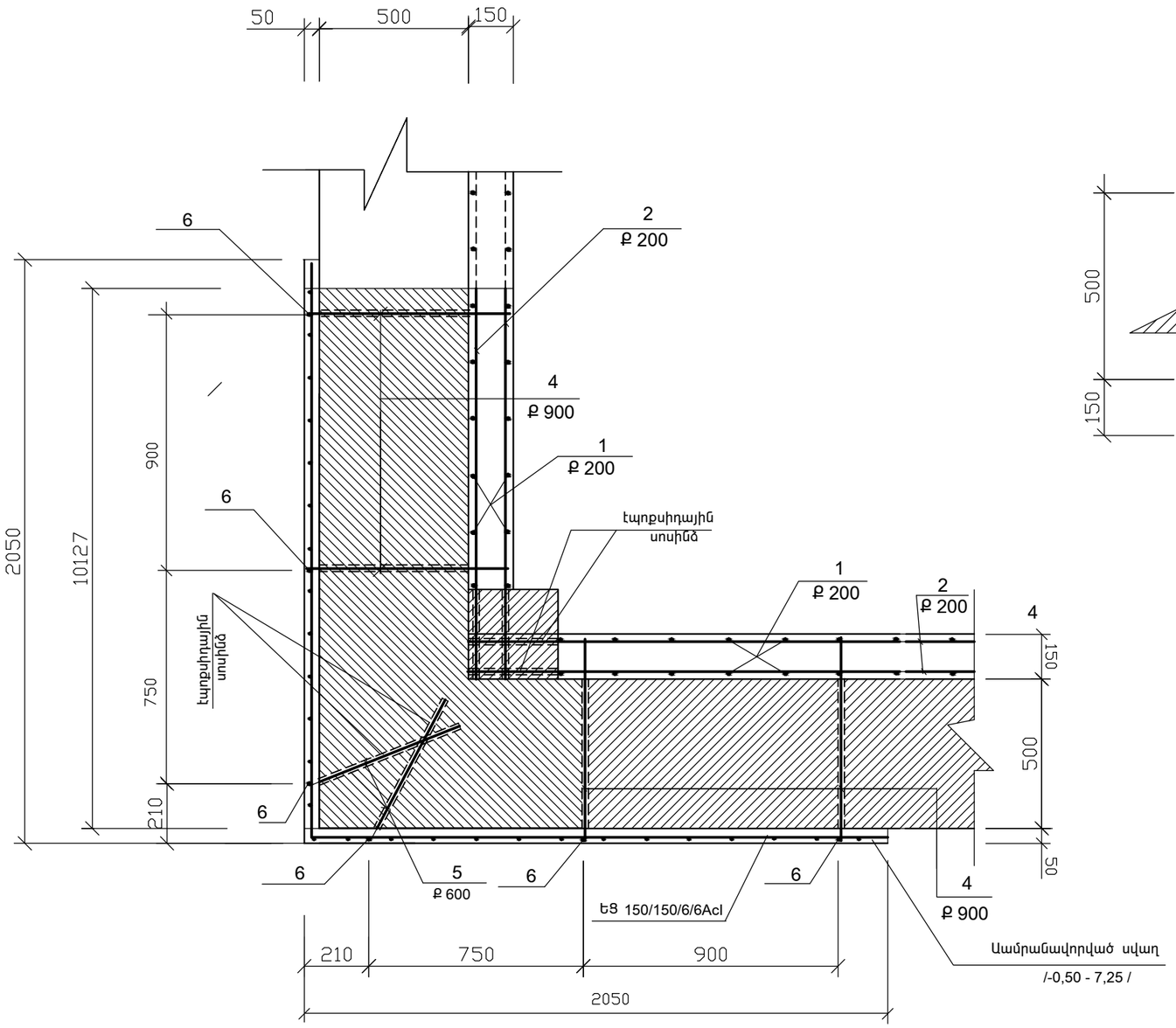

ՀԱՆԳՈՒՅՑ 10

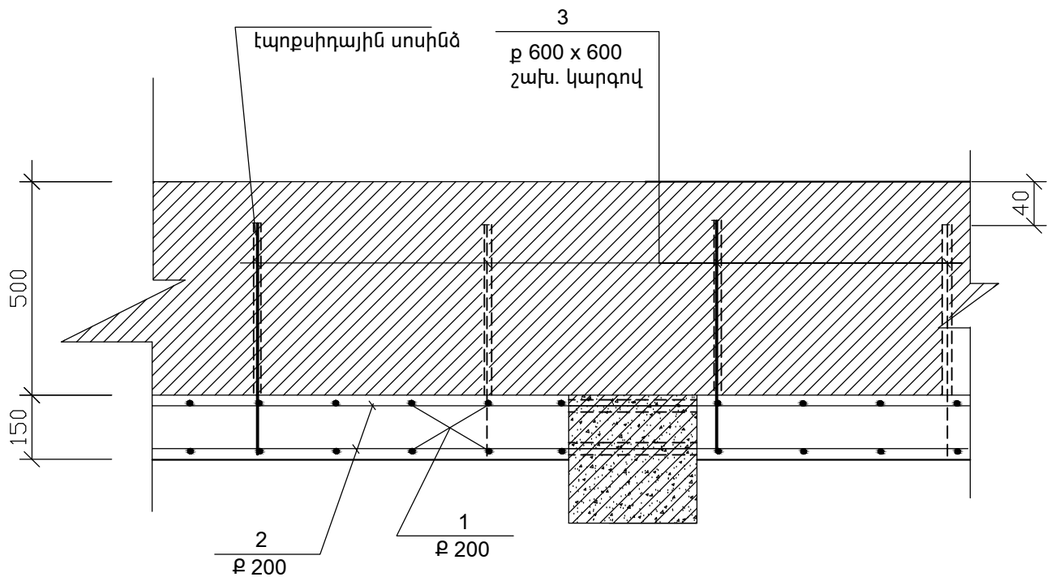

• ՏՎՅԱԼ ԹԵՐԹԸ ԴԻՏԱՐԿԵԼ 20 Թ. ՀԵՏ ՀԱՄԱՏԵՂ :

Ն.Գ.Ճ.	ՀԱՐՈՒԹՅՈՒՆՅԱՆ		ՕԲ.ԱՆՎԱՆՈՒՄԸ	ASMED design			
ՆԱԽԱԳԾԵՑ	Ռ.ՄԱՀԼԵԲԱՇՅԱՆ		ՍՏԵՓԱՆԱՎԱՆԻ ՀԱՄԱԲՈՒԺԱՐԱՆԻ ՎԵՐԱԿԱՌՈՒՑՈՒՄ / մասնաշենք 3 /	«ԱՍՔՄԵԴ դիզայն» ՍՊԸ			
			ԹԵՐԹԻ ԱՆՎԱՆՈՒՄԸ	ՕԲՅԵԿՏ	04/16		
			ՀԱՆԳՈՒՅՑ 7	ԹԵՐԹ	ԿԵ - 15	ՓՈՒԼ	ԱԳ
				ԹԵՐԹԵՐ			